DRIVEN BY POSSIBILITY™

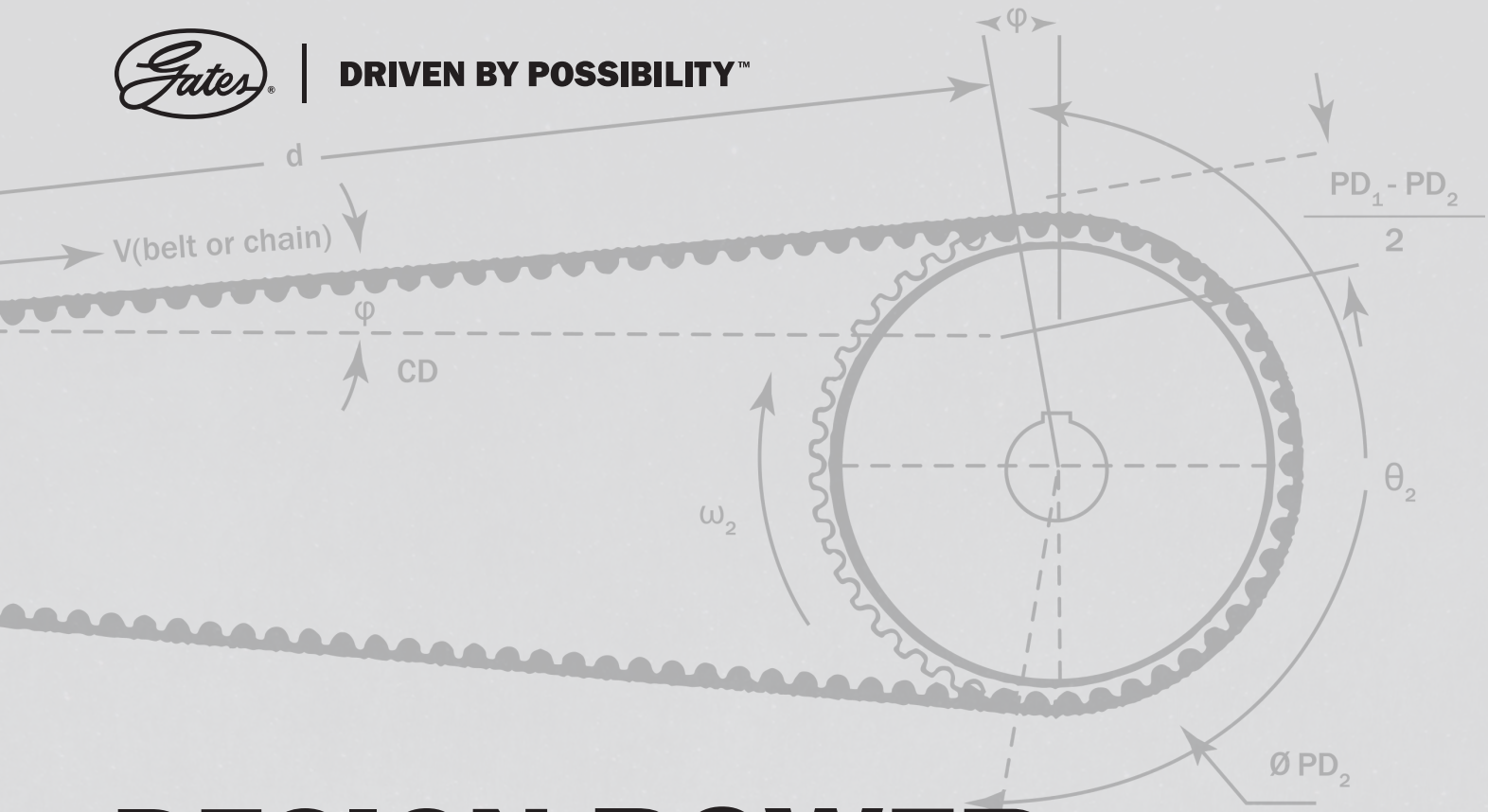

DESIGN POWER

A GATES SOLUTION

TREIBEN SIE INNOVATION VORAN MIT IHR NÄCHSTER RIEMENANTRIEB

Die Gates Design Power™ Mobile App kombiniert die Vorteile des Design Flex Pro-Systems™ mit der erweiterten Unterstützung von mobiler Technologie, die sich perfekt für Benutzer unterwegs eignet.

Mit dem neuen Facility-Management-Modul und Antriebsdesign-Funktionen wie dem integrierten Sonic Tension Meter-Tool haben wir das Beste aus Design Flex Pro herausgeholt und mit Ihnen zusammengearbeitet, um bedeutende neue Funktionen zu entwickeln, die Ihren Arbeitstag effizienter machen.

Lassen Sie sich von unseren Innovationen helfen, die Entwicklung Ihres Unternehmens voranzutreiben, indem Sie die Design Power Mobile App noch heute auf Ihr Android- oder Apple-Gerät herunterladen.

DESIGN POWER™ MOBILE APP

©2023 Gates

EINFÜHRUNG NEUER TOOLS IM DESIGN POWER MOBILE

Mit dem Facility Management-Tool können Sie auf einfache Weise detaillierte Planungsberichte speichern, Wartungs- und Austauscherinnerungen erhalten und Servicetermine für alle Ihre Einrichtungen aufzeichnen, um Ihre Beziehung und Kommunikation mit Ihren anderen Einrichtungen, Vertriebspartnern und Kunden zu stärken.

Zusätzlich zu Design Flex Pro und Facility Management haben wir die folgenden leistungsstarken und kostenlosen Tools in Design Power Mobile integriert. Diese Tools nutzen die vorhandene Kamera und das Mikrofon des Geräts, um Innovationen im Feld, auf der Baustelle oder zu Hause voranzutreiben. Überall ist besser.

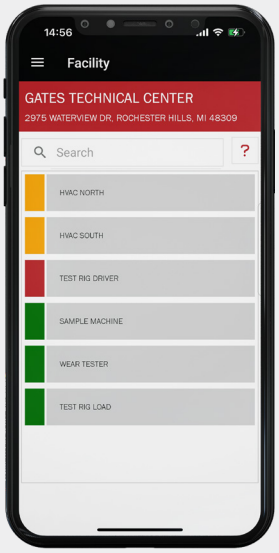

DESIGN POWER MOBILE ERWEITERTE SUPPORT-TOOLS

SONIC TENSION METER (1)	Verwendet das eingebaute Mikrofon des Mobilgeräts, um das Spannungsniveau Ihrer Riemenantriebe zu messen. Die richtigen Spannungsmessungen sorgen dafür, dass jeder Antrieb reibungslos und effizient läuft.
SOUND METER (2)	Verwendet das Mikrofon Ihres Geräts, um den Geräuschpegel jedes Riemenantriebs zu messen, um potenzielle HSE-Anforderungen in Bezug auf Gehörschutz zu identifizieren und Laufwerke zu vergleichen, um Sie auf die Position verschlissener oder beschädigter Komponenten aufmerksam zu machen.
FLASHLIGHT RPM METER (3)	Verwendet den Kamerablitz Ihres Geräts als einstellbaren Frequenzblitz, um die Geschwindigkeit des Riemenantriebs abzuschätzen. Kennen Sie Ihre Geschwindigkeit, ohne weitere Laufwerksinformationen oder Betriebsunterbrechungen zu benötigen.
DISTANCE MEASUREMENT (4)	Uses the built-in mobile device camera to measure the center distance of your belt drive. The Distance Measurement Tool makes measuring hard-to-reach drives easier than ever. Mit dem Distance Measurement Tool ist das Messen von schwer zugänglichen Antrieben so einfach wie nie zuvor.

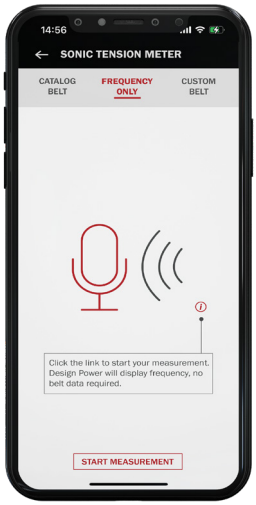

(1)

(2)

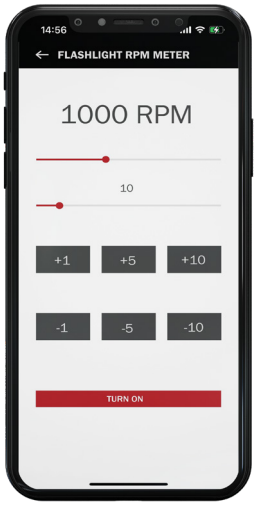

(3)

(4)

©2023 Gates